Macros 15 Pro

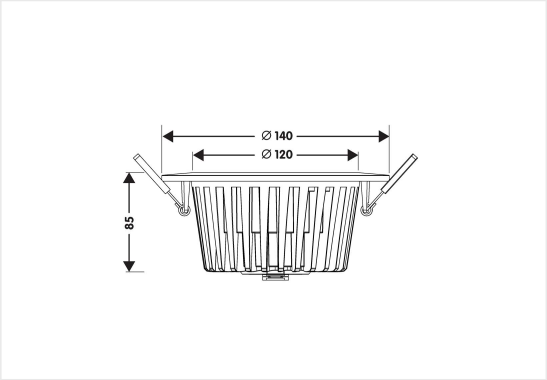

Downlight avec module Led CREE remplaçable. Fourni avec alimentation muni d'une connexion 'plug and play ' pour une installation facile et rapide.

15 W 230 V IP 44 CCT 3000K 1500 lm IRC >80

Référence	MC15W301
Diamètre	140 mm
Diamètre d'encastrement	120 mm
Hauteur	85 mm
Matériel	Aluminium
Couleur	Blanc mat
LED	CREE
Courant Led	350 mA
Durée de vie +/-	40 000 hrs
Temp de couleur	3000K
Lumen	1500 lm
IRC	>80
Faisceau	60°
IP	IP44
UGR	<19
IK	IK08

Remarques

- Alimentation LED incl.
- Non dimmable

Uni-Bright
Belcrownlaan 13 Q
2100 Antwerpen

T: +32 (0)3 641 61 40
E: info@unibright.be

BTW BE 0431.540.033
RPR Antwerpen, département Antwerpen