Macros 15 Pro

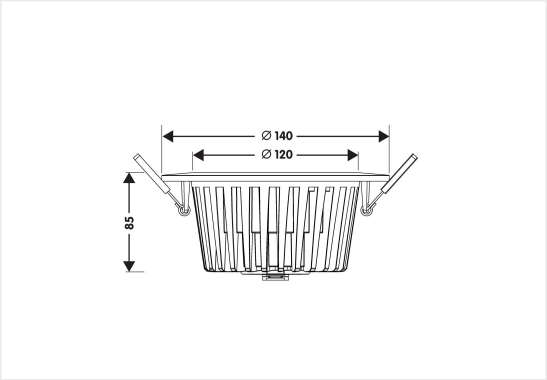

Downlight mit austauschbarem LED Modul von CREE. Netzteil mit Plug-and-Play-Steckverbinder ist inbegriffen für eine schnelle und einfache Installation.

15 W 230 V IP 44 CCT 3000K 1500 lm CRI >80

Referenz	MC15W301
Durchmesser	140 mm
Einbaudurchmesser	120 mm
Einbauhöhe	85 mm
Material	Aluminium
Farbe	Mattweiß
LED	CREE
LED Strom	350 mA
Lebensdauer +/-	40 000 h
Farbtemperatur	3000K
Lumen	1500 lm
CRI	>80
Abstrahlwinkel	60°
IP	IP44
UGR	<19
IK	IK08

Bemerkungen

- LED-Treiber inbegriffen
- Nicht dimmbar

Uni-Bright
Belcrownlaan 13 Q
2100 Antwerpen

T: +32 (0)3 641 61 40
E: info@unibright.be

BTW BE 0431.540.033
RPR Antwerpen, abteilung Antwerpen