Moon Eclipse PIR 300 Emergency - zwart



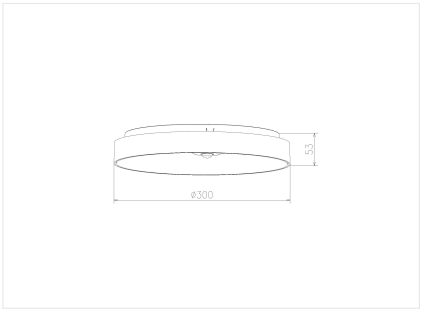

12-18-25 W **230 V** **IP 54** **CCT 2700K-3000K-4000K** **1450-2100-3057 lm** **CRI >80** **PF 0,85-0,90**

Referentie	MNECPIR300BCCTE

Opmerkingen

- incl PIR sensor
- * bij stroomuitval werkt de batterij 3u aan 290lm/4000K (diam 300 mm) en 313lm/ 4000K (diam 400 mm)

Uni-Bright
Belcrownlaan 13 Q
2100 Antwerpen

T: +32 (0)3 641 61 40
E: info@unibright.be

BTW BE 0431.540.033
RPR Antwerpen, afdeling Antwerpen