Moon Eclipse PIR 300 Emergency - wit



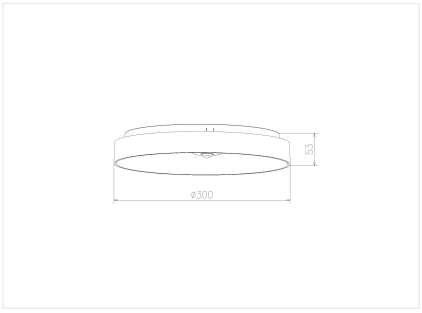

12-18-25 W 230 V IP 54 CCT 2700K-3000K-4000K 1450-2100-3057 lm CRI >80 PF 0,85-0,90

Referentie	MNECPIR300WCCTE

Diameter	300 mm
Hoogte	53 mm

Opmerkingen

- incl PIR sensor
- * bij stroomuitval werkt de batterij 3u aan 290lm/4000K (diam 300 mm) en 313lm/ 4000K (diam 400 mm)

Uni-Bright
Belcrownlaan 13 Q
2100 Antwerpen

T: +32 (0)3 641 61 40
E: info@unibright.be

BTW BE 0431.540.033
RPR Antwerpen, afdeling Antwerpen