Strip 48 zwart 2700K



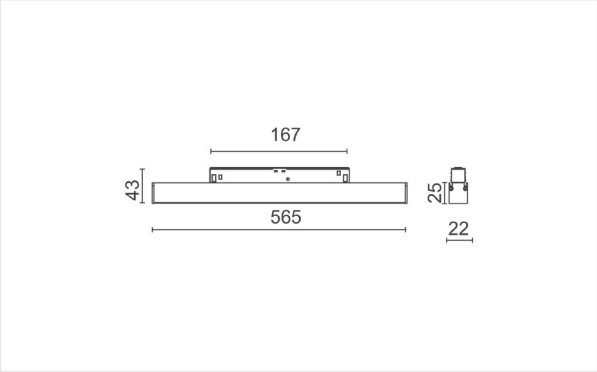

Designvol langwerpig armatuur met ledstrip en diffuser die een uniforme lichtspreiding voorziet. Uitgerust met een 48V adapter die moeiteloos in de LA VILLA 48 magnetische tracks kan worden geklikt.

13 W 48 V IP 20 CCT 2700K 950 lm CRI >90

Referentie	LVTST2700B
Afmetingen	565 x 22 x 43 mm
Materiaal	Aluminium
Kleur	Zwart
LED	Bridgelux SMD 2835
Led-stroom	700 mA
Kleurtemp	2700K
Lumen	950 lm
CRI	>90
Beam	100°
IP	IP20
Energie label	F

Opmerkingen

• excl. Driver

Uni-Bright
Belcrownlaan 13 Q
2100 Antwerpen

T: +32 (0)3 641 61 40
E: info@unibright.be

BTW BE 0431.540.033
RPR Antwerpen, afdeling Antwerpen