Tilt Mini wit 7w - 3000K

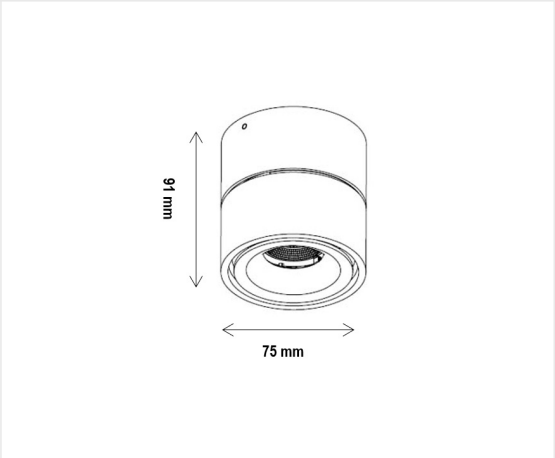

Opbouw armatuur in een zeer moderne mat witte afwerking, voor wand of plafond. Kan gedraaid en gekanteld worden om het licht in iedere gewenste richting te laten stralen.

7 W **230 V** **IP 20** **CCT 3000K** **600 lm** **CRI 90** **90-350°**

Referentie	TL7W01
Afmetingen	75 mm
Hoogte	91 mm
Materiaal	Aluminium
Kleur	Mat wit
LED	1 x Bridgelux LED
Lumen	600 lm
Kleurtemp	3000K
CRI	90
Beam	38°
IP	IP20
Energie label	F
	Triac dimbaar

Uni-Bright
Belcrownlaan 13 Q
2100 Antwerpen

T: +32 (0)3 641 61 40
E: info@unibright.be

BTW BE 0431.540.033
RPR Antwerpen, afdeling Antwerpen