Moon Eclipse PIR 300 Emergency - blanc



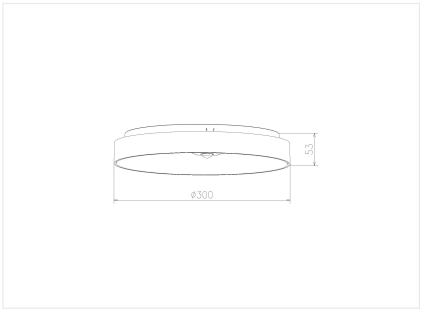

12-18-25 W 230 V IP 54 CCT 2700K-3000K-4000K 1450-2100-3057 lm IRC >80 PF 0,85-0,90

Référence	MNECPIR300WCCTE
Diamètre	300 mm
Hauteur	53 mm

Remarques

- incl. capteur PIR
- * en cas de coupure de courant, la batterie fonctionne pendant 3h sur 290lm/4000K (diam 300 mm) et 313lm/ 4000K (diam 400 mm)

Uni-Bright
Belcrownlaan 13 Q
2100 Antwerpen

T: +32 (0)3 641 61 40
E: info@unibright.be

BTW BE 0431.540.033
RPR Antwerpen, département Antwerpen