Smart Spot Encastré Dual Sensor 15w 24° blanc



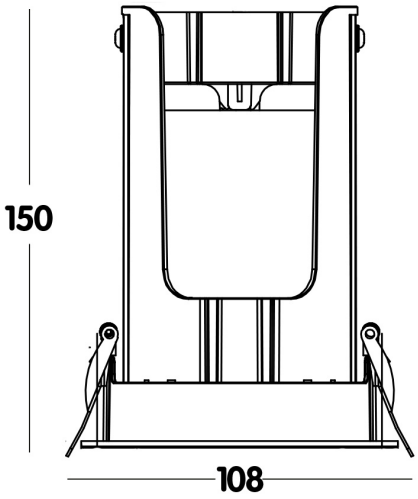

230 V **IP 20** **CCT Auto CCT** **1200 lm** **IRC >90**

Référence	SMRCDS1520W
Dimensions L x Ø	108 x 150mm
Matériel	Aluminium
Couleur	Blanc Mat - RAL 9003
LED	Bridgelux
Durée de vie +/-	50.000h
Temp de couleur	Auto CCT
Faisceau	24°
!	Smart Control App
Diamètre d'encastrement	100mm
Hauteur	150mm
Alimentation	inclus

Uni-Bright
Belcrownlaan 13 Q
2100 Antwerpen

T: +32 (0)3 641 61 40
E: info@unibright.be

BTW BE 0431.540.033
RPR Antwerpen, département Antwerpen