LaVilla 48 track trimless blanc 100 cm

Les rails LA VILLA48 trimless peuvent être encastrés en trimless dans les faux plafonds. Une gamme variée de spots équipés d'un adaptateur 48V peut être cliquée très facilement n' importe où sur les rails grâce à un système magnétique génial.

Référence	LVTR100TRW
Dimensions	1000 x 54 x 50 mm
Matériel	Aluminium
Couleur	Blanc RAL 9003

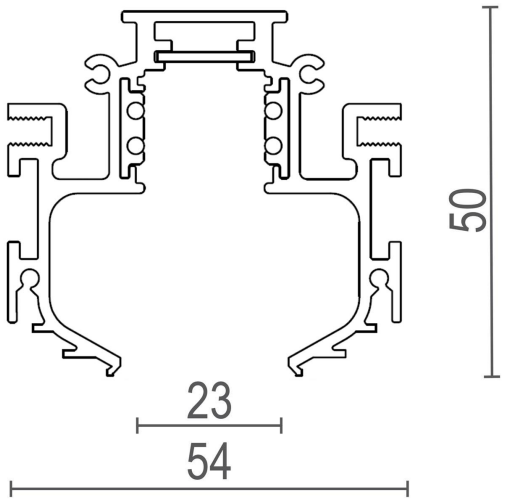

Uni-Bright
Belcrownlaan 13 Q
2100 Antwerpen

T: +32 (0)3 641 61 40
E: info@unibright.be

BTW BE 0431.540.033
RPR Antwerpen, département Antwerpen