Smart Aufbauspot Dual Sensor 15W 24° weiss



230 V | IP 20 | CCT AUTO CCT | 1200 lm | CRI 90 | 90° x 360°

Referenz	SMSFDS1520W
Durchmesser	90mm
Material	Aluminium
Farbe	Weiss - RAL 9003
LED	Bridgelux
Lebendauer +/-	50.000h
Farbtemperatur	Auto CCT
Abstrahlwinkel	24°
!	Smart Control App
Höhe	176mm

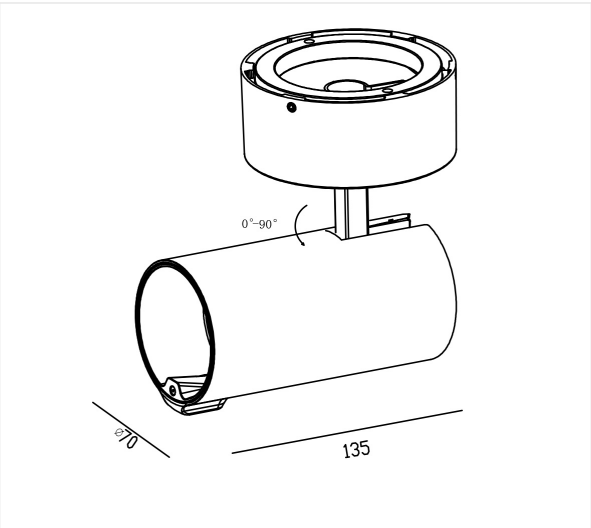

Uni-Bright
Belcrownlaan 13 Q
2100 Antwerpen

T: +32 (0)3 641 61 40
E: info@unibright.be

BTW BE 0431.540.033
RPR Antwerpen, abteilung Antwerpen