Strip 48 weiß 2700K



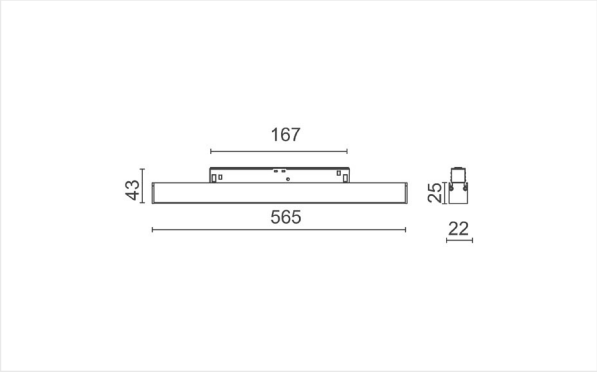

Längliche Designleuchte mit LED Strip und diffuser Abdeckung, welche eine gleichmäßige Lichtverteilung erzeugt. Ausgestattet mit einem 48V Adapter, welcher mühelos an einer beliebigen Stelle in die LA VILLA 48 Magnetschiene eingeklickt werden kann.

13 W 48 V IP 20 CCT 2700K 950 lm CRI >90

Referenz	LVTST2700W
Dimensionen	565 x 22 x 43 mm
Material	Aluminium
Farbe	Mattweiß
LED	Bridgelux SMD 2835
LED Strom	700 mA
Farbtemperatur	2700K
Lumen	950 lm
CRI	>90
Abstrahlwinkel	100°
IP	IP20
Energielabel	F

Bemerkungen

- Treiber nicht inbegriffen

Uni-Bright
Belcrownlaan 13 Q
2100 Antwerpen

T: +32 (0)3 641 61 40
E: info@unibright.be

BTW BE 0431.540.033
RPR Antwerpen, abteilung Antwerpen