Alliance Stromschienenstrahler weiß 38W 3000K



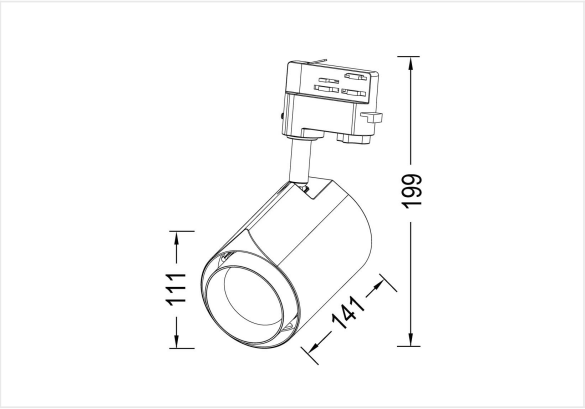

Alliance-Lichtschienen besitzen dank des eingebauten Treibers ein sehr kompaktes Design. Daher fallen sie weniger auf, wenn sie in Verkaufsräumen, Schaufenstern oder Ausstellungsräumen verwendet werden. Der größte Vorteil ist jedoch ihre Lichteistung. Mit 3 verfügbaren Leistungsstufen, 15 W, 22 W oder 38 W, können sie einfach an Bereiche mit unterschiedlichen Oberflächen oder variierenden Decken-höhen angepasst werden. Die optische Linse garantiert einen optimalen Lichtstrahl mit sehr geringer Blendwirkung.

38 W 230 V IP 20 CCT 3000K 4200 lm CRI >90

Referenz	TT383137W
Höhe	199 mm
Material	Aluminium
Farbe	Mattweiß
LED	Luminus
Lebensdauer +/-	40 000 h
Farbtemperatur	3000K
Lumen	4200 lm
CRI	>90
Abstrahlwinkel	24°
UGR	25
Energielabel	E

Bemerkungen

- 3-Phasen Stromschienenadapter
- Eingebauter Treiber
- Nicht dimmbar

Uni-Bright
Belcrownlaan 13 Q
2100 Antwerpen

T: +32 (0)3 641 61 40
E: info@unibright.be

BTW BE 0431.540.033
RPR Antwerpen, abteilung Antwerpen