Xline Beam 20 weiß



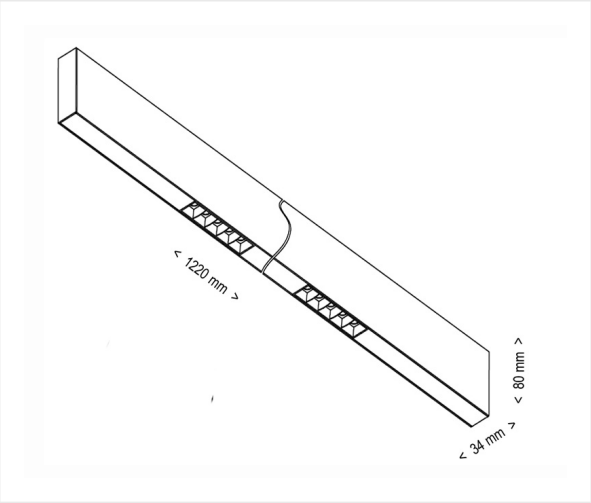

Formschönes Aluminiumprofil, bestückt mit äußerst leistungsstarken Osram LEDs, eingebaut in einem sehr kompakten Reflektor, sodass ein einzigartiges architektonisches Design entsteht. Xline Beam erzeugt ein hervorragend elegantes Licht.

25 W 230 V IP 20 CCT 3000K 2000 lm CRI 90

Referenz	XLB252WB

Abmessungen	1220 x 34 mm
Höhe	80 mm
Material	Aluminium
Farbe	Weiß RAL 9003 / Schwarz RAL 9005
LED	2 x 5 x 2 W Osram - Oslon Square
Farbtemperatur	3000K
Lumen	2 x 1000 lm
Lebensdauer +/-	40 000 h
Led Strom	700 mA
CRI	90
Abstrahlwinkel	50°
UGR	<18
Energielabel	E

Bemerkungen

- Verbinder XLCP3 notwendig zur Ausrichtung der Profilen.
- Led Treiber inbegriffen.
- DALI Dimmbar

Uni-Bright
Belcrownlaan 13 Q
2100 Antwerpen

T: +32 (0)3 641 61 40
E: info@unibright.be

BTW BE 0431.540.033
RPR Antwerpen, abteilung Antwerpen