Moon 240 CCT zwart



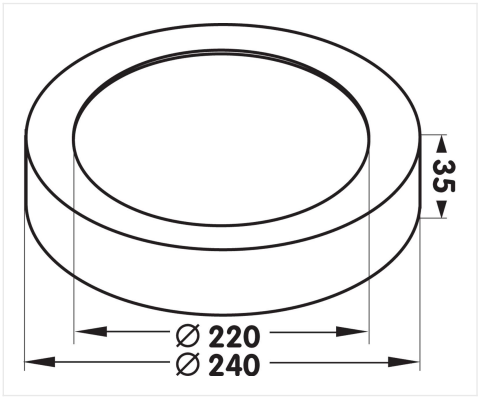

18 W 240 V IP 54 CCT 2700K/3000K/4000K 1480/1590/1590 lm CRI >80

Referentie	MN24018WBCCT
Diameter	240 mm
Hoogte	35 mm
Materiaal	Aluminium
Kleur	Zwart - RAL 9005
LED	SMD LEDs Samsung
Kleurtemp	2700K / 3000K / 4000K
Lumen	1480lm/1590lm/1590lm
CRI	>80
IP	IP54
Energie label	D
IK	IK08

Uni-Bright
Belcrownlaan 13 Q
2100 Antwerpen

T: +32 (0)3 641 61 40
E: info@unibright.be

BTW BE 0431.540.033
RPR Antwerpen, afdeling Antwerpen