Infinity 6060 4000K

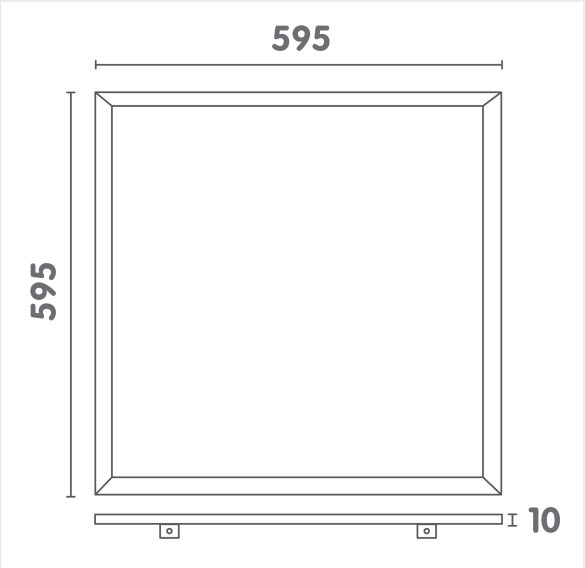

Uitermate geschikt om een gelijkmatige en comfortabele verlichting te realiseren in o.a. kantoren, vergaderzalen, winkels, werkplaatsen en publieke ruimtes. Deze panels kunnen naar wens ingebouwd, opgebouwd, of gependeld worden.

36 W 230 V IP 20 CCT 4000K 4200 lm CRI >82

Referentie	LP606041

Afmetingen	595 x 595 x 10 mm
Materiaal	aluminium
Kleur	kader wit
LED	SMD High Lumen
Led-stroom	950 mA
Levensduur +/-	40 000 hrs
Kleurtemp	4000K
Lumen	4200 lm
CRI	>82
UGR	<19
IP	IP20
!	niet dimbaar
Energie label	D

Opmerkingen

• Prismatische plexi voor een gelijkmatige lichtspreiding en een geringe verblinding
• LED voeding incl.
• Ophangsysteem optioneel

Uni-Bright
Belcrownlaan 13 Q
2100 Antwerpen

T: +32 (0)3 641 61 40
E: info@unibright.be

BTW BE 0431.540.033
RPR Antwerpen, afdeling Antwerpen