Creatos



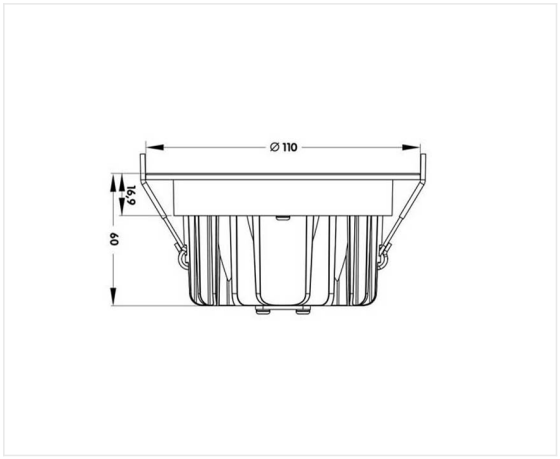

COB downlight met prima technische kenmerken voor veelzijdige toepassing in o.a. boetieks, etalages, praktijkruimtes, werkruimtes, gangen enz.

16 W 230 V IP 54 CCT 3000K 1300 lm CRI 90

Referentie	CC85001
Diameter	110 mm
Inbouwdiameter	90 mm
Inbouwhoogte	60 mm
Materiaal	Aluminium
Kleur	Mat wit
LED	Citizen
Led-stroom	350 mA
Levensduur +/-	40 000 hrs
Kleurtemp	3000K
Lumen	1300 lm
CRI	> 90
Beam	60°
IP	IP54
IK	08

Opmerkingen

- LED voeding incl.
- Dimbaar 1-10 V

Uni-Bright
Belcrownlaan 13 Q
2100 Antwerpen

T: +32 (0)3 641 61 40
E: info@unibright.be

BTW BE 0431.540.033
RPR Antwerpen, afdeling Antwerpen