Moon 3Ph 240 blanc

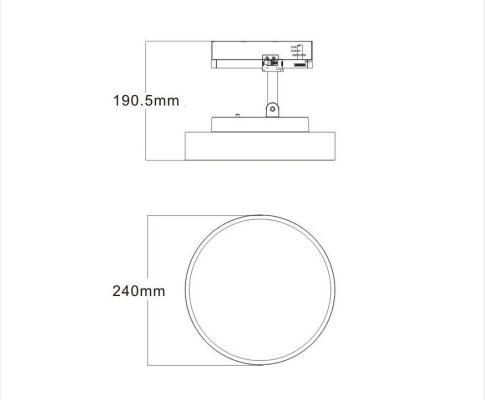

Moon 3- phases est à la fois familière et nouvelle. Ce luminaire est disponible avec un diamètre de 240 ou 300 mm, en blanc ou en noir, et tourne facilement dans toutes les directions. Grâce à la possibilité de régler la puissance et la température de couleur, le Moon 3F est polyvalent pour diverses applications d'éclairage.

10-20 W 230 V IP 20 CCT 3000-4000K 1500-2000 lm IRC >90

Référence	MN3F240W

Diamètre	240 mm
Hauteur	190,5 mm
Matériel	Aluminium
Couleur	Blanc mat RAL 9003
LED	Samsung >100 lm/W
Temp de couleur	3000/3500/4000K
Lumen 10W	1000 lm @ 3000K
Lumen 15W	1500 lm @ 3000K
Lumen 20W	2000 lm @ 3000K
CRI	>90
IP	IP20
Beam	90°
UGR	UGR <21
Label énergétique	D

Remarques

- Orientable
- Non dimmable

Uni-Bright
Belcrownlaan 13 Q
2100 Antwerpen

T: +32 (0)3 641 61 40
E: info@unibright.be

BTW BE 0431.540.033
RPR Antwerpen, département Antwerpen