Plaza 48 blanc 3000K

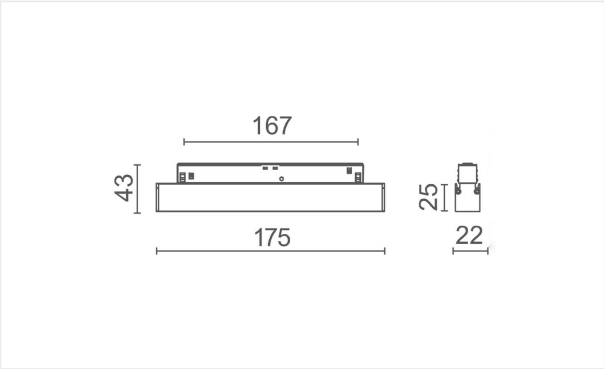

Luminaire allongé très design, équipé de LEDs Osram ultra puissantes intégrées dans un réflecteur très compact, offrant un superbe faisceau lumineux, sans éblouissement. Equipé d'un adaptateur 48V pouvant être inséré facilement dans les rails magnétiques LA VILLA 48.

9 W 48 V IP 20 CCT 3000K 700 lm IRC >90

Référence	LVTPL3000W
Dimensions	175 x 22 x 43 mm
Matériel	Aluminium
Couleur	Blanc mat
LED	5 x 1,5W Osram Oslon SSL
Courant Led	500 mA
Temp de couleur	3000K
Lumen	700 lm
IRC	>90
Faisceau	34°
IP	IP20
Label énergétique	F

Remarques

- Alimentation excl.

Uni-Bright
Belcrownlaan 13 Q
2100 Antwerpen

T: +32 (0)3 641 61 40
E: info@unibright.be

BTW BE 0431.540.033
RPR Antwerpen, département Antwerpen