Macros 24 Pro

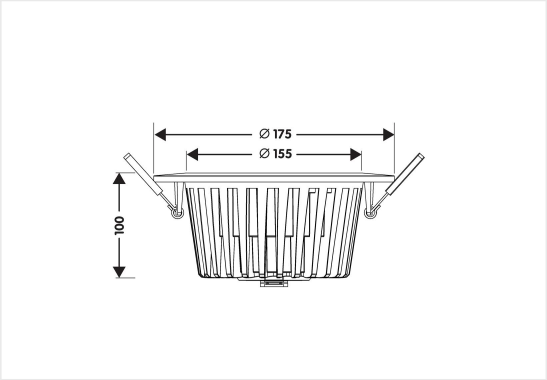

Downlight avec module led CREE remplaçable. Fourni avec alimentation , muni d'une connexion 'plug and play' pour une installation facile et rapide.

24 W 230 V IP 44 CCT 3000K 2700 lm IRC >80

Référence	MC24W301
Diamètre	175 mm
Diamètre d'encastrement	155 mm
Hauteur	100 mm
Matériel	Aluminium
Couleur	Blanc mat
LED	CREE
Courant Led	600 mA
Durée de vie +/-	40 000 hrs
Temp de couleur	3000K
Lumen	2700 lm
IRC	>80
Faisceau	60°
IP	IP44
UGR	<19
IK	IK08
Label énergétique	D

Remarques

- Alimentation Led incl.
- Non dimmable

Uni-Bright
Belcrownlaan 13 Q
2100 Antwerpen

T: +32 (0)3 641 61 40
E: info@unibright.be

BTW BE 0431.540.033
RPR Antwerpen, département Antwerpen